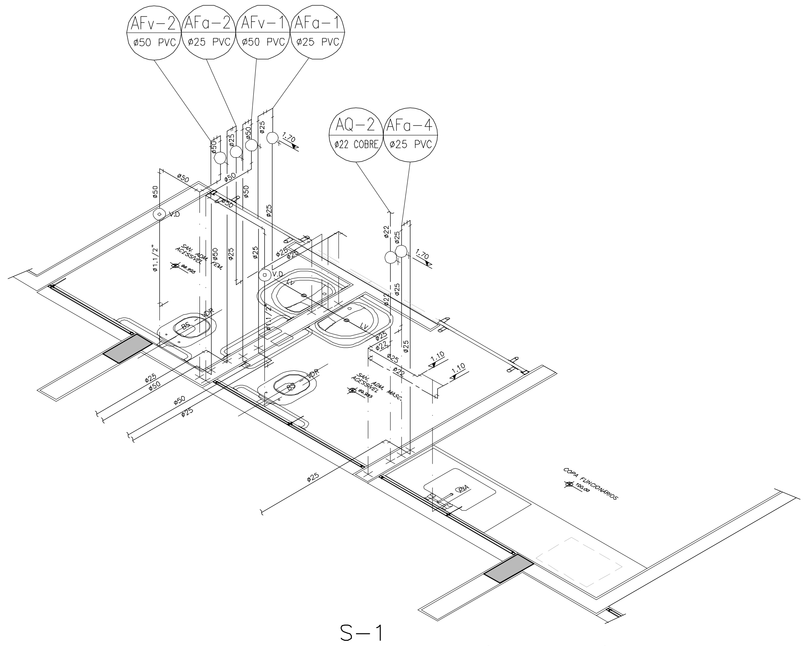

S-1
DETALHE ISOMÉTRICO DE ÁGUA FRIA
ESC 1:25

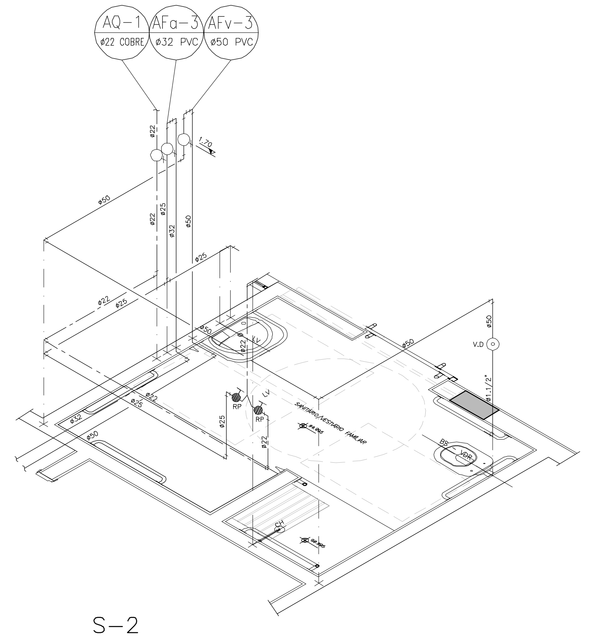

S-2
DETALHE ISOMÉTRICO DE ÁGUA FRIA
ESC 1:25

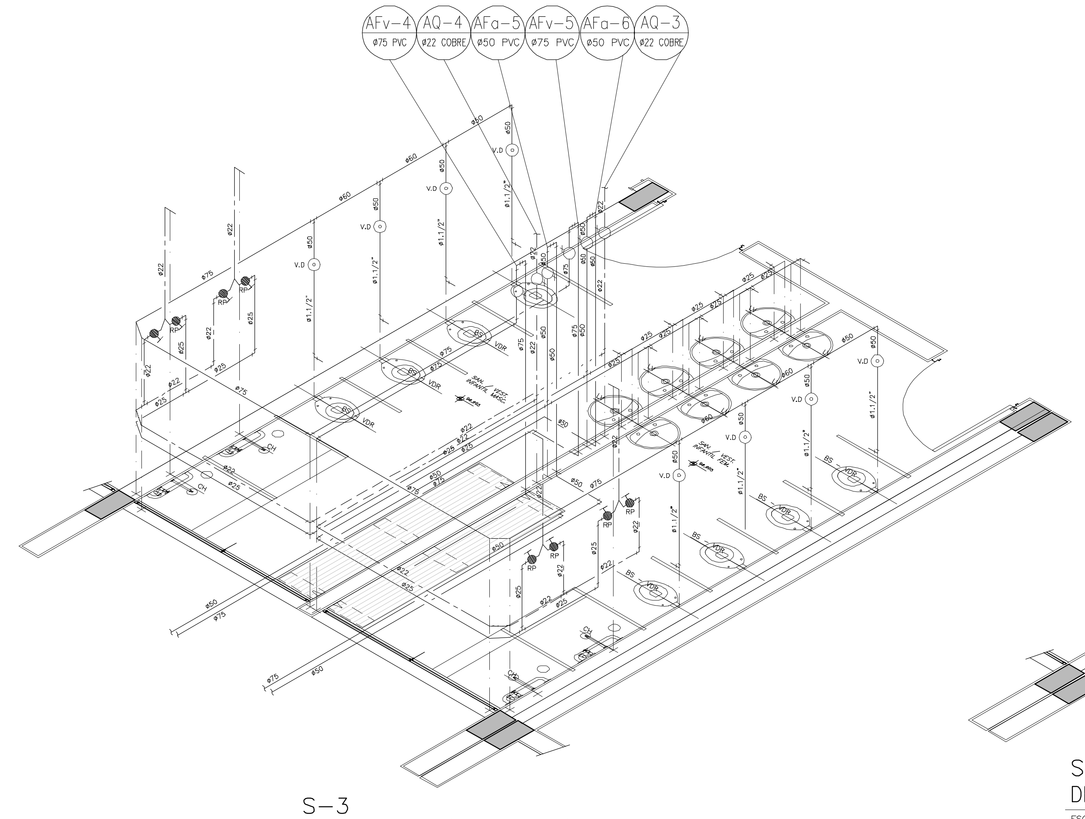

S-3
DETALHE ISOMÉTRICO DE ÁGUA FRIA
ESC 1:25

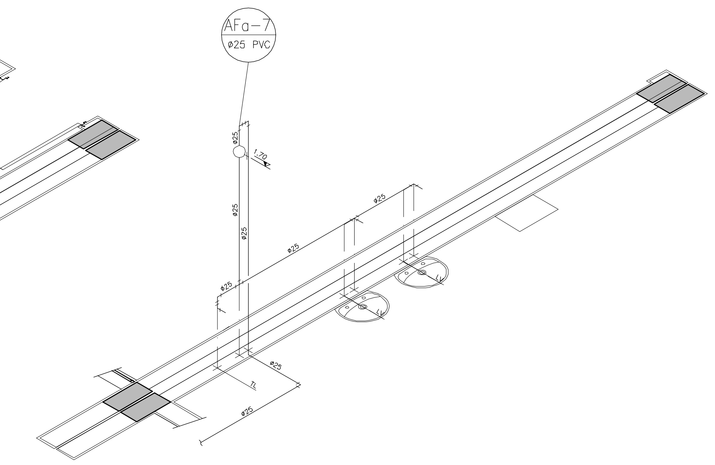

S-4
DETALHE ISOMÉTRICO DE ÁGUA FRIA
ESC 1:25

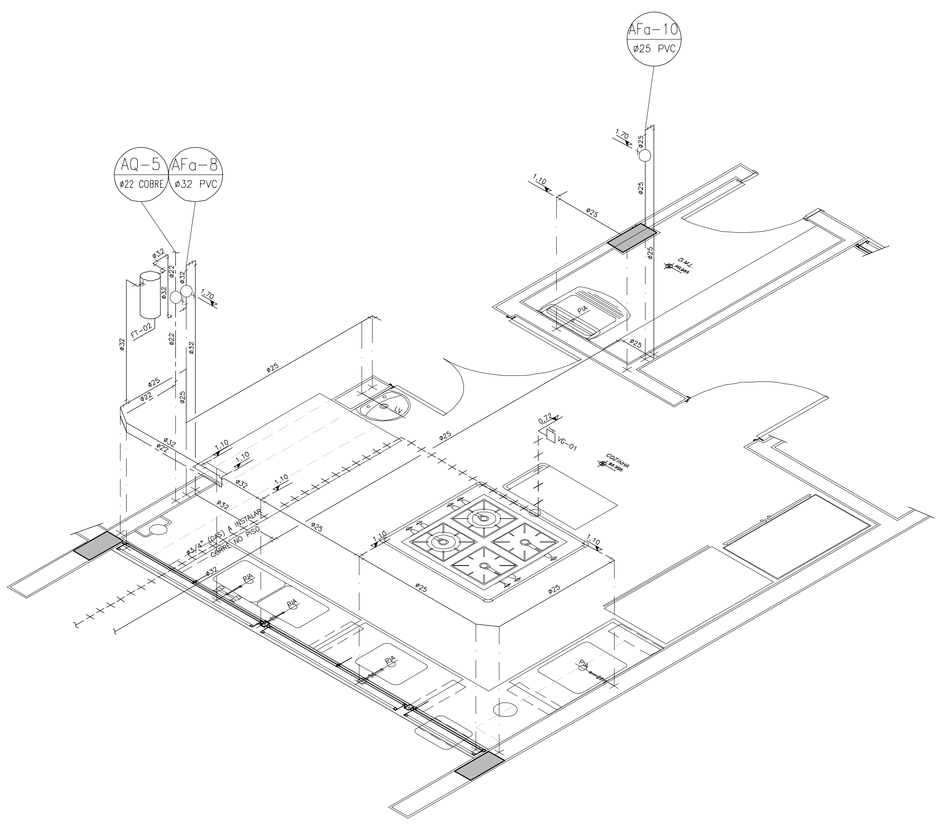

S-5 e S-6
DETALHE ISOMÉTRICO DE ÁGUA FRIA
ESC 1:25

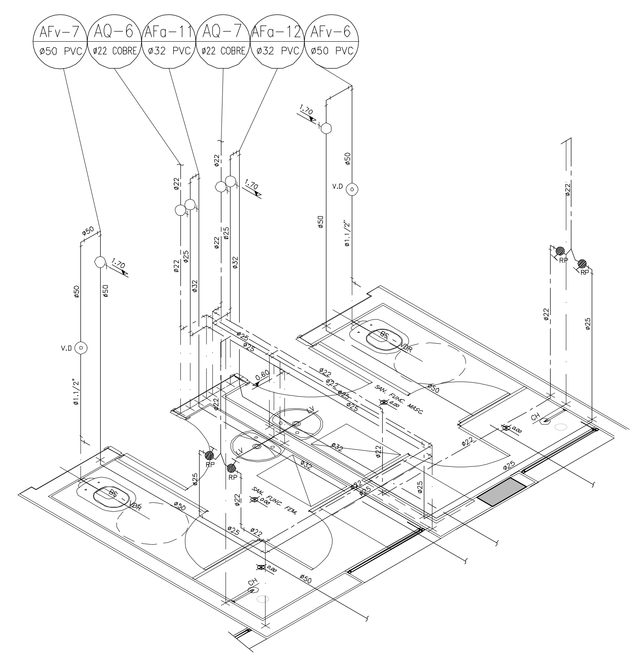

S-7
DETALHE ISOMÉTRICO DE ÁGUA FRIA
ESC 1:25

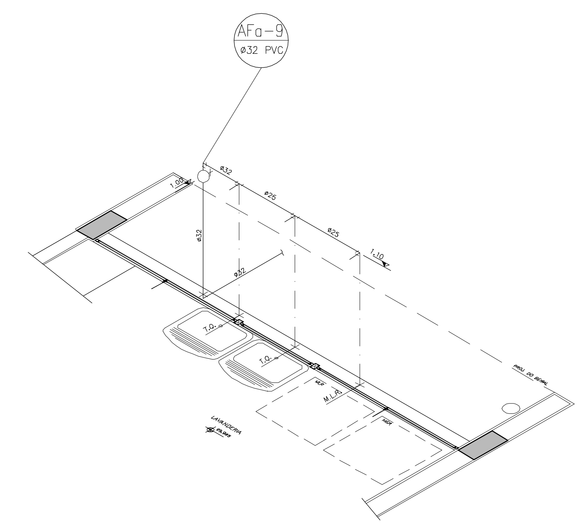

S-8
DETALHE ISOMÉTRICO DE ÁGUA FRIA
ESC 1:25

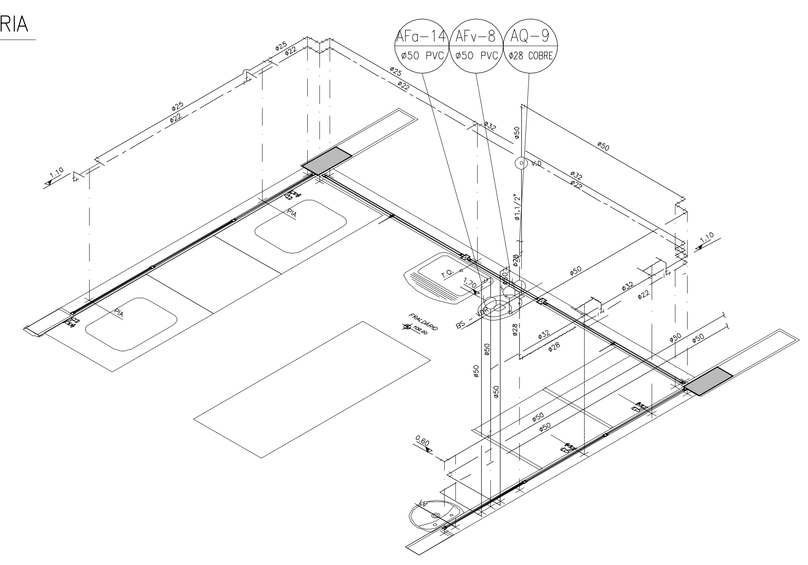

S-9
DETALHE ISOMÉTRICO DE ÁGUA FRIA
ESC 1:25

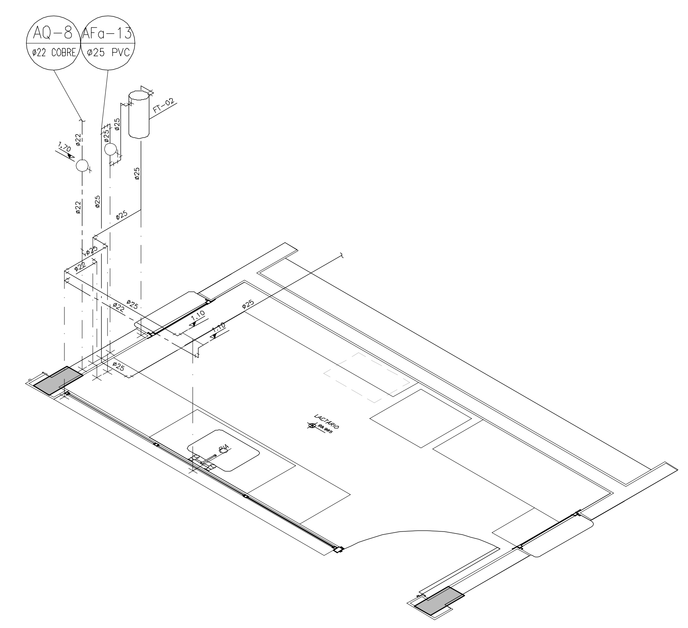

S-10
DETALHE ISOMÉTRICO DE ÁGUA FRIA
ESC 1:25

LEGENDA

- TUBULAÇÃO DE ÁGUA FRIA
- TUBULAÇÃO DE ÁGUA QUENTE
- r0 AF ø — INDICAÇÃO COLUNA DE ÁGUA FRIA / DIÂMETRO EM mm
- r0 AQ ø — INDICAÇÃO COLUNA DE ÁGUA QUENTE / DIÂMETRO EM mm
- REGISTRO DE GAVETA
- VÁLVULA DE DESCARGA
- SECCIONAMENTO DE TUBULAÇÃO
- TORNEIRA DE LAVAGEM
- BS BACIA SANITÁRIA
- LV LAVATÓRIO
- TL TORNEIRA DE LAVAGEM
- PI PIA
- FI FILTRO
- TQ TANQUE

NOTAS

1) MATERIAL DAS TUBULAÇÕES
ÁGUA FRIA: PVC

2) BACIA SANITÁRIA COM VOLUME DE DESCARGA REDUZIDO (VDR-6LITROS).

3) LAVATÓRIO COM TORNEIRA DE PRESSÃO COM RESTRITOR DE VAZÃO (MÁXIMO = 6L/MIN.)

4) VÁLVULA DE DESCARGA COM REGISTRO INCORPORADO.

ALTURAS CONVENCIONAIS DOS PONTOS DE LIGAÇÃO

APARELHOS	REFERÊNCIA	ALTURAS (m)
BACIA SANITÁRIA	PONTO DE LIGAÇÃO VÁLVULA DE DESCARGA	0,33 1,10
BACIA SANITÁRIA PARA SANIT DEF.	PONTO DE LIGAÇÃO VÁLVULA DE DESCARGA	0,33++ 1,00
FILTRO DE PAREDE	PONTO DE LIGAÇÃO REGISTRO DE GAVETA	2,00 2,00
LAVATÓRIO	PONTO DE LIGAÇÃO C/ FLEXIMEL	0,60
PIA DE COZINHA	PONTO DE LIGAÇÃO	1,10
TANQUE	PONTO DE LIGAÇÃO	1,10
TORNEIRA DE LAVAGEM	PONTO DE LIGAÇÃO	0,50
REGISTRO DE GAVETA (GERAL)	CANOPLA (PONTO DE LIGAÇÃO)	1,70
CHUVEIRO	PONTO DE LIGAÇÃO REGISTRO DE PRESSÃO	2,20 1,20
DUCHA HIGIÊNICA	PONTO DE LIGAÇÃO	0,45

PAD CR-2

303

CÓD.	COR	ESP.
01	07	0,18
02	07	0,25
03	07	0,35
04	07	0,50
05	07	0,70
06	07	0,13
07	07	0,10
08	08	0,13
09	09	0,18
250	250	0,10
251	251	0,13
252	252	0,13
253	253	0,18
254	254	0,25

Nº	MODIFICACOES	APROVACAO (AUTOR DO PROJETO)	DATA	APROVACAO (FDE)	DATA	OBSERVACOES	DESENHOS DE REFERENCIA	N.	APROVACAO (FDE)	DATA
9										
8										
7										
6									APROVACAO (AUTOR DO PROJETO)	DATA
5										
4										
3										
2										
1										

FDE
FUNDAÇÃO PARA O DESENVOLVIMENTO DA EDUCAÇÃO

RESPONSÁVEL PELA IMPLANTAÇÃO DO PROJETO:
apiacás arquitetos
ARQUITETOS : ANDERSON FREITAS, PEDRO MANSEL, ALHICIA FURLAN
R GENERAL JARDIM 482 CJ132 VILA BUARQUE CEP 01223-010 SÃO PAULO
PABX (11) 2158 1970
apiacas@apiacasarquitetos.com.br

RESPONSÁVEL TÉCNICO: PEDRO AMANDO DE BARROS - CAU N°A12385-0

FUNDAÇÃO PARA O DESENVOLVIMENTO DA EDUCAÇÃO – FDE

ESCOLA – NOME/LOCAL: TERRENO BAIRRO IPERÓ / CAPELA DO ALTO – SP			CÓDIGO: 1,2,0,2,2,3,9
INTERVENÇÃO: OBRA NOVA DE CRECHE			Nº LOTE: 01
ETAPA/ÁREA TÉCNICA: PROJETO EXECUTIVO DE HIDRÁULICA	TIPO PROJETO: PAD CR-2	DATA: DEZ/2014	ETAPA/ÁREA TÉCNICA: PE-HID
CONTEÚDO: DETALHES ISOMÉTRICO	ESCALA: 1/25	FOLHA: 04/05	REVISÃO: 02

1202239_01HPE0400_02

1202239_01HPE0400_02.PLT