DIAGRAMA UNIFILAR

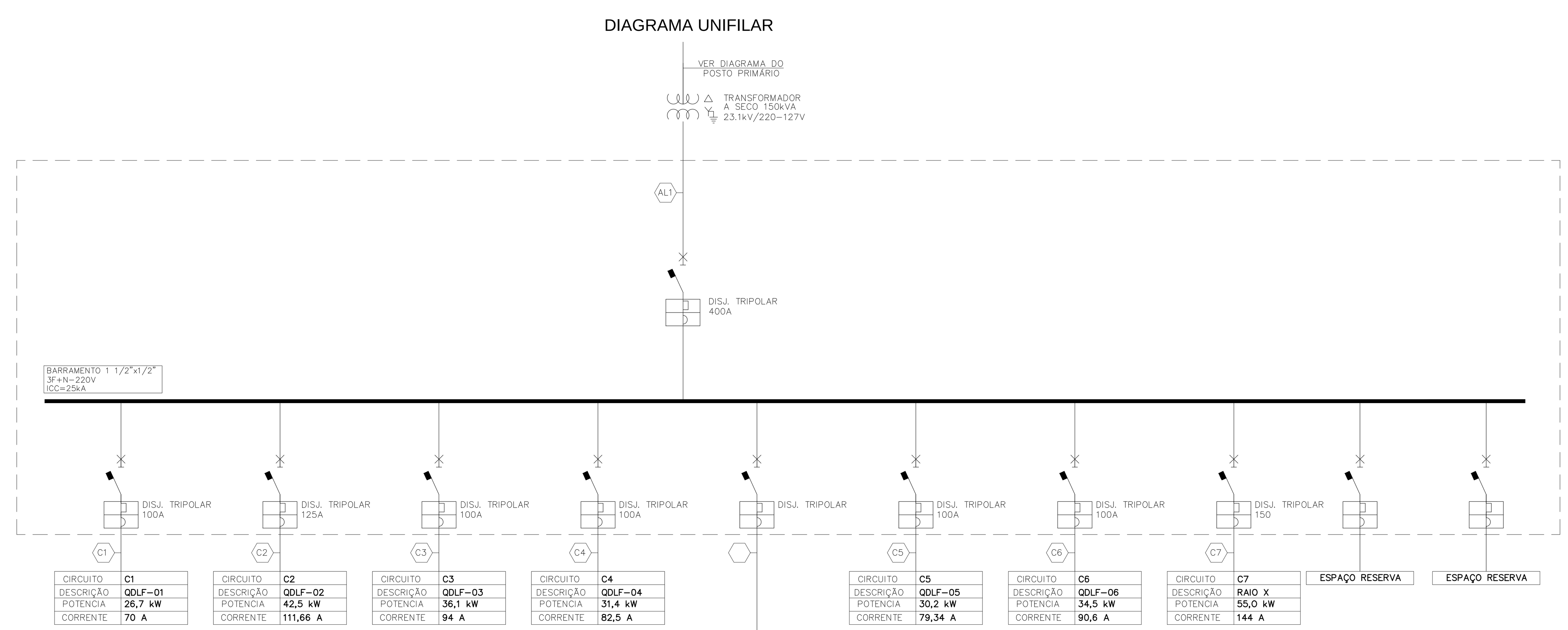

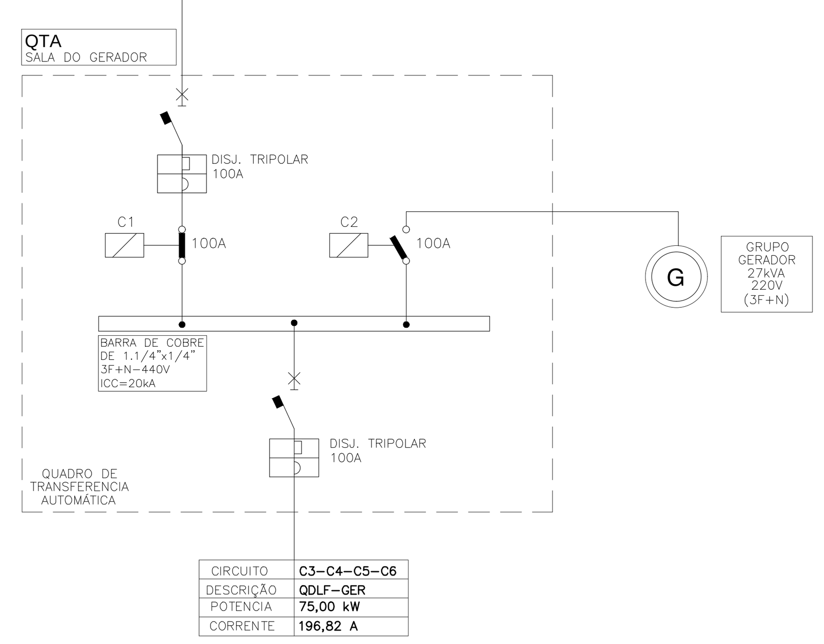

QTA - GRUPO GERADOR

- O QTA DO GRUPO GERADOR DEVERÁ SER DIMENSIONADO PARA UMA TRANSFERÊNCIA DE 27kVA NA PRESENÇA DE REDE DA CONCESSIONÁRIA.
- EM CASO DE FALTA DE ENERGIA DA CONCESSIONÁRIA, O GERADOR SERÁ ACIONADO AUTOMÁTICAMENTE.

GERADOR

O SISTEMA DE TRANSFERENCIA AUTOMÁTICO DO GERADOR DEVE EVITAR O PARALELISMO ENTRE A CONCESSIONARIA E O GERADOR OU RETORNO DE EMERGÊNCIA PARA UM SISTEMA ATRAVÉS DO OUTRO

TABELA DOS RAMAIS ALIMENTADORES

CIRCUITO	TRECHO		LOCALIZAÇÃO DOS QUADROS	DISTÂNCIA (m)	POTÊNCIA (kVA)	TENSÃO (V)	PROTEÇÃO (A)	CONDUTORES (mm²)				ELETRODUTOS	QUEDA DE TENSÃO (%)
	DE	PARA						FASE	NEUTRO	PROT	TIPO	BITOLA	
AL1	POSTO PRIMÁRIO	QDG	SALA DO GERADOR	16	149,0	220-3ø	400	185	185	185	ISOLAÇÃO EPR DE 1kV	ø4"	0,6
C1	QDLF	C1	ADMINISTRAÇÃO	50	26,69	220-3ø	100	25	25	25	ISOLAÇÃO DE 1kV	ELETROCALHA	2,73
C2	QDLF	C2	SALA DE ALMOXARIFADO	20	42,56	220-3ø	125	10	10	10	ISOLAÇÃO DE 1kV	ELETROCALHA	3,72
C3	QDLF	C3	SALA DE DESCANÇO	50	36,1	220-3ø	100	25	25	25	ISOLAÇÃO DE 1kV	ELETROCALHA	3,34
C4	QDLF	C4	PEDIATRIA	40	31,4	220-3ø	100	25	25	25	ISOLAÇÃO DE 1kV	ELETROCALHA	2,63
C5	QDLF	C5	INALAÇÃO	30	30,2	220-3ø	100	10	10	10	ISOLAÇÃO DE 1kV	ELETROCALHA	3,8
C6	QDLF	C6	CONSUTÓRIO 2	30	34,5	220-3ø	100	16	16	16	ISOLAÇÃO DE 1kV	ELETROCALHA	3,17
C7	QDLF	C7	SALA DE RAIO X	40	62,00	220-3ø	125	70	70	70	ISOLAÇÃO DE 1kV	ELETROCALHA	3,4

QUADRO DE CARGAS C2

SALA DE ALMOXARIAFADO

NOME DO CIRCUITO	SALAS	DESCRIÇÃO DO CIRCUITO	POTÊNCIA (W)		TENSÃO (V)	CORRENTE (A)	NÚMERO DE FAZES	SEÇÃO (mm²)	DIST. (M)	DISJUNTOR (A)
C2.1	12 | 13	TOMADA	800		127	6,30	1	2,5	50	1x20
C2.2	14 | 15	TOMADA	900		127	7,09	1	2,5	42	1x20
C2.3	16	TOMADA	700		127	5,51	1	2,5	34	1x20
C2.4	22 | 23 | 24	TOMADA	700		127	5,51	1	2,5	5	1x20
C2.5	25	TOMADA	1000		127	7,87	1	2,5	9	1x20
C2.6	20 | 21	TOMADA	1000		127	7,87	1	2,5	12	1x20
C2.7	19	TOMADA	3200		220	14,55	3	4	20	3x20
C2.8	18	TOMADA	2000		220	9,09	2	4	25	2x20
C2.9	17 | 11	TOMADA	700		127	5,51	1	2,5	30	1x20
C2.A	12 | 13	ILUMINAÇÃO	160		127	1,26	1	2,5	50	1x16
C2.B	14 | 15	ILUMINAÇÃO	160		127	1,26	1	2,5	42	1x16
C2.C	16	ILUMINAÇÃO	400		127	3,15	1	2,5	34	1x16
C2.D	22 | 23 | 24	ILUMINAÇÃO	800		127	6,30	1	2,5	5	1x16
C2.E	25	ILUMINAÇÃO	320		127	2,52	1	2,5	9	1x16
C2.F	20 | 21	ILUMINAÇÃO	160		127	1,26	1	2,5	12	1x16
C2.G	19	ILUMINAÇÃO	200		127	1,57	1	2,5	20	1x16
C2.H	18	ILUMINAÇÃO	80		127	0,63	1	2,5	25	1x16
C2.I	17 | 11	ILUMINAÇÃO	160		127	1,26	1	2,5	30	1x16
C2.AR1	12 | 13	AR COND.	5200	2X9000BTU	220	23,64	2	4	50	2x36
C2.AR2	14 | 15	AR COND.	5200	2X9000BTU	220	23,64	2	4	42	2x36
C2.AR3	16	AR COND.	2600	9000BTU	220	11,82	2	4	34	2x16
C2.AR5	25	AR COND.	6120	12000BTU	220	27,82	2	4	9	2x36
C2.AR6	20 | 21	AR COND.	5200	2X9000BTU	220	23,64	2	4	12	2x36
C2.AR9	17	AR COND.	2600	9000BTU	220	11,82	2	4	30	2x16

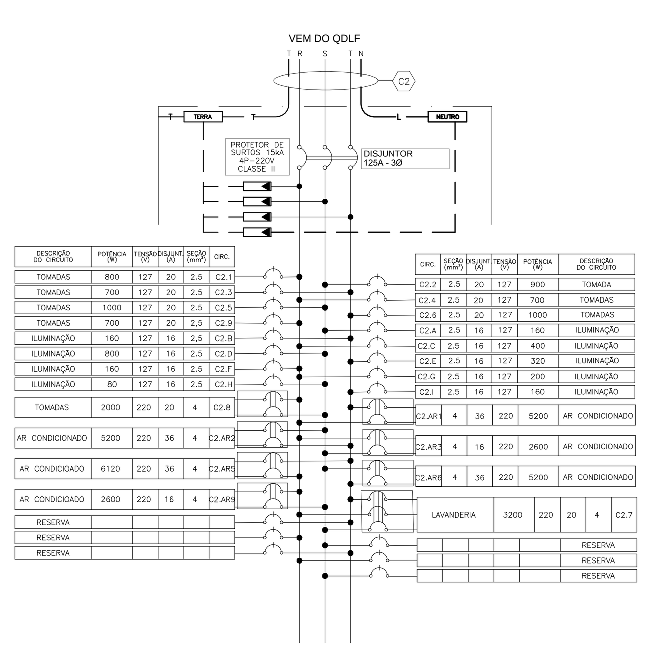

QUADRO DE FORÇA E LUZ COM BARRAMENTO DE COBRE DE SOBREPOR
DISJUNTORES MONOPOLAR, BIPOLAR E TRIPOLAR
IDR-INTERRUPTOR DIFERENCIAL RESIDUAL DE 30mA

QUADRO DE CARGAS C3

SALA DE DESCANSO

NOME DO CIRCUITO	SALA	DESCRIÇÃO DO CIRCUITO	POTÊNCIA (W)		TENSÃO (V)	CORRENTE (A)	NÚMERO DE FAZES	SEÇÃO (mm²)	DIST. (M)	DISJUNTOR (A)
C3.1	30 | 31 | 34	TOMADA	1000		127	7,87	1	2,5	22	1x20
C3.2	35 | 37	TOMADA	900		127	7,09	1	2,5	10	1x20
C3.3	38 | 39	TOMADA	1000		127	7,87	1	2,5	2	1x20
C3.4	40 | 41 | 42	TOMADA	1100		127	8,66	1	2,5	24	1x20
C3.5	42	CHUVEIRO	9400		220	42,73	2	4	24	2X63
C3.A	30 | 31 | 34	ILUMINAÇÃO	320		127	2,52	1	2,5	22	1X16
C3.B	35 | 37	ILUMINAÇÃO	320		127	2,52	1	2,5	10	1X16
C3.C	38 | 39	ILUMINAÇÃO	320		127	2,52	1	2,5	2	1X16
C3.D	40 | 41 | 42	ILUMINAÇÃO	480		127	3,78	1	2,5	24	1X16
C3.AR1	30 | 31	AR COND.	8720	9000 BTU 12000 BTU	220	39,64	2	4	22	2x36
C3.AR2	35 | 37	AR COND.	7040	2X12000BTU	220	32,00	2	4	10	2x36
C3.AR3	38 | 39	AR COND.	7040	2X12000BTU	220	32,00	2	4	2	2X36
C3.AR4	40 | 42	AR COND.	6120	9000 BTU 12000 BTU	220	27,82	2	4	24	2x36

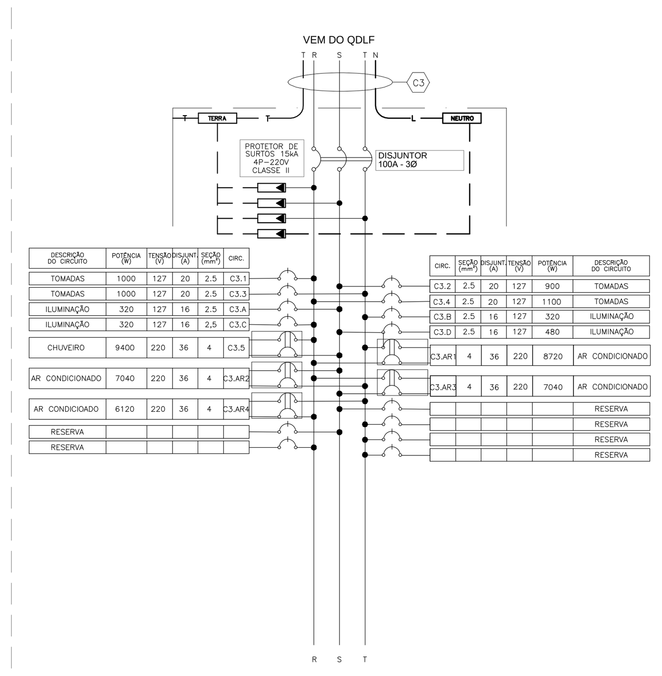

QUADRO DE FORÇA E LUZ COM BARRAMENTO DE COBRE DE SOBREPOR
DISJUNTORES MONOPOLAR, BIPOLAR E TRIPOLAR
IDR-INTERRUPTOR DIFERENCIAL RESIDUAL DE 30mA

QUADRO DE CARGAS C4

SALA DE PEDIATRIA

NOME DO CIRCUITO	SALA	DESCRIÇÃO DO CIRCUITO	POTÊNCIA (W)		TENSÃO (V)	CORRENTE (A)	NÚMERO DE FAZES	SEÇÃO (mm²)	DIST. (M)	DISJUNTOR (A)
C4.1	32 | 33	TOMADA	800		127	6,30	1	2,5	20	1x20
C4.2	49	TOMADA	400		220	1,82	2	2,5	20	2X20
C4.3	46 | 47	TOMADA	110		127	0,87	1	2,5	10	1x20
C4.4	44 | 45	TOMADA	500		127	3,94	1	2,5	2	1x20
C4.5	43	TOMADA	100		220	0,45	2	2,5	2	2X20
C4.6	43	TOMADA	500		127	3,94	1	2,5	15	1x20
C4.A	32 | 33	ILUMINAÇÃO	240		127	1,89	1	2,5	20	1x16
C4.B	49	ILUMINAÇÃO	900		127	7,09	1	2,5	10	1x16
C4.C	46 | 47	ILUMINAÇÃO	240		127	1,89	1	2,5	2	1x16
C4.D	44 | 45	ILUMINAÇÃO	320		127	2,52	1	2,5	15	1x16
C4.AR1	32 | 33	AR COND.	6120	9000 BTU 12000 BTU	220	27,82	2	4	20	2x36
C4.AR2	49	AR COND.	2600	9000 BTU	220	11,82	2	2,5	10	2x20
C4.AR3	46 | 47	AR COND.	7040	2X12000BTU	220	32,00	2	2,5	10	2x36
C4.AR4	44 | 45	AR COND.	7040	2X12000BTU	220	32,00	2	4	15	2x36

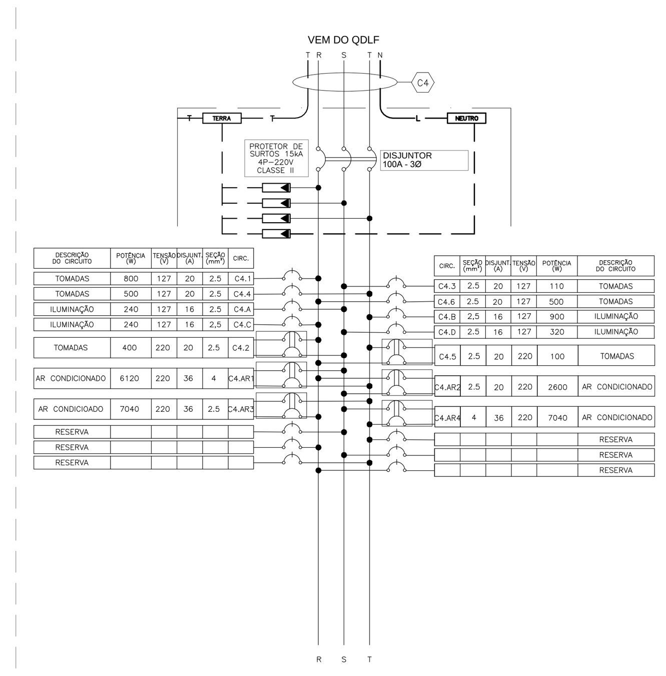

QUADRO DE FORÇA E LUZ COM BARRAMENTO DE COBRE DE SOBREPOR
DISJUNTORES MONOPOLAR, BIPOLAR E TRIPOLAR
IDR-INTERRUPTOR DIFERENCIAL RESIDUAL DE 30mA

QUADRO DE CARGAS C5

SALA DE INALAÇÃO

NOME DO CIRCUITO	SALA	DESCRIÇÃO DO CIRCUITO	POTÊNCIA (W)		TENSÃO (V)	CORRENTE (A)	NÚMERO DE FAZES	SEÇÃO (mm²)	DIST. (M)	DISJUNTOR (A)
C5.1	61 | 62 | 63	TOMADA	1.100		127	8,66	1	2,5	30	1x20
C5.3	50	TOMADA	1000		127	7,87	1	2,5	1	1X20
C5.4	51	TOMADA	500		127	3,94	1	2,5	17	1x20
C5.A	61 | 62 | 63	ILUMINAÇÃO	240		127	1,89	1	2,5	30	1x16
C5.B	50	ILUMINAÇÃO	900		127	7,09	1	2,5	1	1x16
C5.C	51	ILUMINAÇÃO	160		127	1,26	1	2,5	17	1x16
C5.AR1	61 | 62 | 63	AR COND.	7800	3X9000BTU	220	35,45	2	4	30	2x36
C5.AR2	46	AR COND.	3520	12000 BTU	220	16,00	2	2,5	15	2x36
C5.AR3	50	AR COND.	3520	12000 BTU	220	16,00	2	2,5	1	2X20
CR.AR4	50	AR COND.	7040	2X12000BTU	220	32,00	2	4	3	2X36
C5.AR5	51	AR COND.	8720	18000BTU	220	39,64	2	2,5	17	2X63

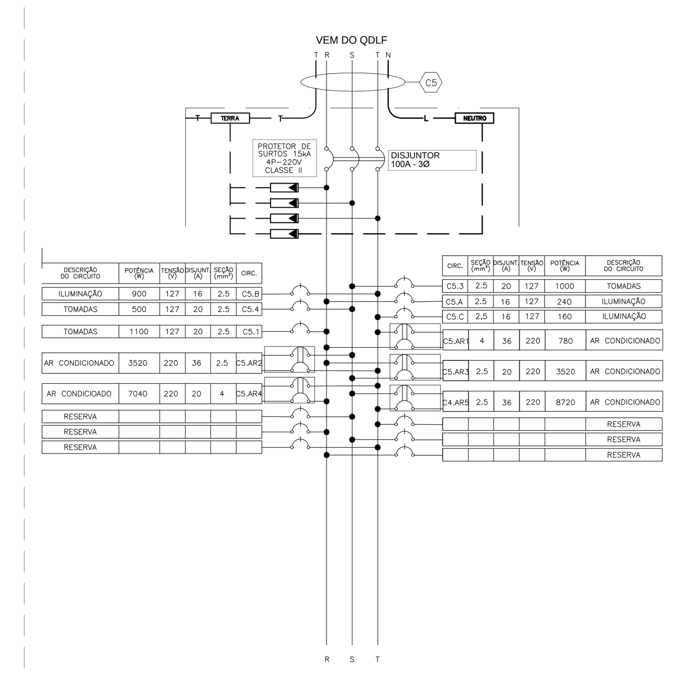

QUADRO DE FORÇA E LUZ COM BARRAMENTO DE COBRE DE SOBREPOR
DISJUNTORES MONOPOLAR, BIPOLAR E TRIPOLAR
IDR-INTERRUPTOR DIFERENCIAL RESIDUAL DE 30mA

QUADRO DE CARGAS C6

CONSULTÓRIO 2

NOME DO CIRCUITO	SALA	DESCRIÇÃO DO CIRCUITO	POTÊNCIA (W)		TENSÃO (V)	CORRENTE (A)	NÚMERO DE FAZES	SEÇÃO (mm²)	DIST. (M)	DISJUNTOR (A)
C6.1	64 | 66	TOMADA	1 400		127	11,02	1	2,5	20	1x20
C6.2	59 | 67	TOMADA	1000		127	7,87	1	2,5	20	1X20
C6.3	56 | 57 | 58	TOMADA	1200		127	9,45	1	2,5	20	1x20
C6.4	45 | 55	TOMADA	1000		127	7,87	1	2,5	2	1x20
C6.5	52 | 36	TOMADA	300		220	1,36	2	2,5	2	2X20
C6.A	64 | 66	ILUMINAÇÃO	600		127	4,72	1	2,5	10	1x16
C6.B	59 | 67	ILUMINAÇÃO	400		127	3,15	1	2,5	2	1x16
C6.C	56 | 57 | 58	ILUMINAÇÃO	480		127	3,78	1	2,5	15	1x16
C6.D	54 | 55	ILUMINAÇÃO	240		127	1,89	1	2,5	20	1X16
C6.E	52	ILUMINAÇÃO	880		127	6,93	1	2,5	10	1X16
C6.AR1	64 | 66	AR COND.	5200	2X9000BTU	220	23,64	2	4	10	2x36
C6.AR2	59 | 67	AR COND.	9640	9000 BTU 2X12000 BTU	220	43,82	2	6	15	2x63
C6.AR3	56 | 57 | 58	AR COND.	8720	2X9000BTU 12000BTU	220	39,64	2	4	10	2x63
C6.AR4	54 | 55	AR COND.	3520	9000 BTU 12000BTU	220	16,00	2	2.5	15	2x16
C6.AR5	52	AR COND.	6120	12000 BTU	220	27,82	2	4	10	2x36

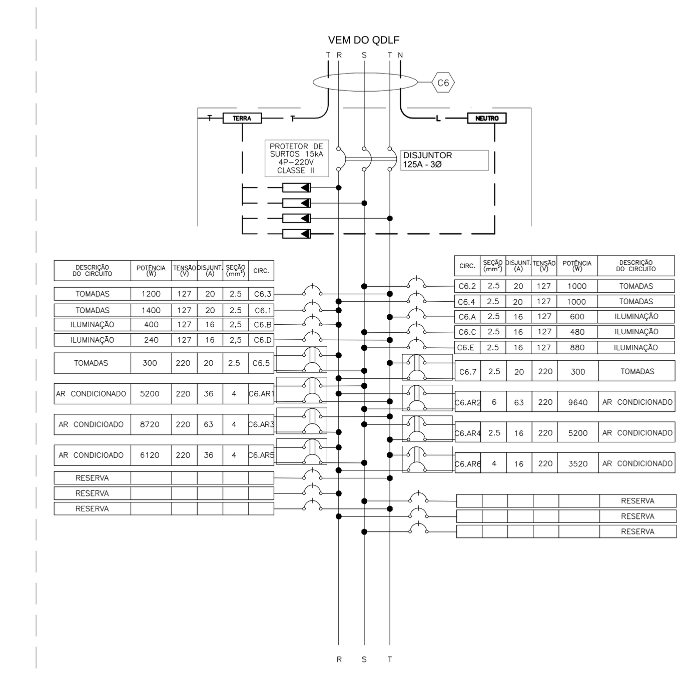

QUADRO DE FORÇA E LUZ COM BARRAMENTO DE COBRE DE SOBREPOR
DISJUNTORES MONOPOLAR, BIPOLAR E TRIPOLAR
IDR-INTERRUPTOR DIFERENCIAL RESIDUAL DE 30mA

VERIFICAR MEDIDAS NA OBRA

Nilo Igarashi Engenharia
R. Augusto Lippel Nº:1812
Campolim - Sorocaba
email-engnilo740@gmail.com
Engº. Resp. Nilo T. Igarashi
CREA 019641-9

ASSINATURA

CLIENTE: PREFEITURA MUNICIPAL DE CAPELA DO ALTO

OBRA: PROJETO UNIDADE DE PRONTO ATENDIMENTO

RESP.

ART

ENDEREÇO: R. SÃO FRANCISCO Nº 416 -417 BAIRRO - CENTRO - CAPELA DO ALTO (SP)

PROJETO: ELÉTRICA

PRANCHA: EL 01/04

DESENHO: Eng. Nuno M. R. Oliveira

REVISÃO: 0

ARQUIVO

DESCRIÇÃO:
- PROJETO DE INSTALAÇÕES ELÉTRICAS
- DIAGRAMA UNIFILAR

ESCALA: INDICADA

DATA: MAIO/2020